Profil	Mb	Pkt	X	Y	RTi	RTp	Typ	Rodz	Dn	RZ1	RZ2	G¨	H1	H2	Hs	st
1	0,00	P1	7503339,86	5800648,53	78,30	78,30	Komora	Pomp	1,5	78,30	73,50	4,80	0,00	3,00	1,44	14
1	5,65	S1	7503344,87	5800645,92	78,30	78,30	Studnia		1,2	78,30	74,53	3,77	0,00	3,00	0,44	11
1	30,65	S2	7503333,30	5800623,75	78,40	78,40	Studnia		0,425	78,40	74,65	3,75				
1	41,70	S3	7503328,19	5800613,96	78,45	78,45	Studnia		0,425	78,45	74,71	3,75				
1	69,05	S4	7503315,54	5800589,71	78,59	78,59	Studnia		1,2	78,59	74,85	3,74	0,00	3,00	0,41	11
1	85,65	S5	7503307,76	5800575,04	78,60	78,60	Studnia		0,425	78,60	74,93	3,67				
1	112,45	S6	7503294,67	5800551,66	78,63	78,63	Studnia		1,2	78,63	75,06	3,57	0,00	2,70	0,54	10
1	137,45	S7	7503283,15	5800529,47	78,75	78,75	Studnia		0,425	78,75	75,19	3,56				
1	162,45	S8	7503271,00	5800507,62	78,87	78,87	Studnia		1,2	78,87	75,31	3,56	0,00	2,70	0,53	10
1	171,90	S9	7503266,83	5800499,14	78,91	78,91	Studnia		0,425	78,91	75,36	3,55				
1	179,55	S10	7503263,46	5800492,27	78,94	78,94	Studnia		0,425	78,94	75,40	3,54				
1	205,05	S11	7503251,62	5800469,69	79,10	79,10	Studnia		0,425	79,10	75,53	3,57				
1	212,45	S12	7503248,15	5800463,15	79,19	79,19	Studnia		1,2	79,19	75,56	3,62	0,00	2,85	0,44	10
1	230,85	S13	7503239,54	5800446,89	79,40	79,40	Studnia		0,425	79,40	75,65	3,75				
1	243,30	S14	7503233,69	5800435,90	79,50	79,50	Studnia		0,425	79,50	75,72	3,78				
1	265,85	S15	7503222,94	5800416,08	79,71	79,71	Studnia		1,2	79,71	75,83	3,88	0,00	3,00	0,55	11
1	273,90	S16	7503219,11	5800409,00	79,78	79,78	Studnia		0,425	79,78	75,87	3,92				
1	300,25	S17	7503206,53	5800385,84	80,03	80,03	Studnia		0,425	80,03	76,00	4,03				
1	322,55	S18	7503196,00	5800366,19	80,06	80,06	Studnia		1,2	80,06	76,11	3,95	0,00	3,15	0,47	11
1	354,50	S19	7503180,95	5800338,00	80,10	80,10	Studnia		0,425	80,10	76,27	3,83				
1	382,40	S20	7503167,75	5800313,42	80,01	80,01	Studnia		1,2	80,01	76,41	3,60	0,00	2,85	0,42	10
1	396,00	S21	7503161,03	5800301,60	80,05	80,05	Studnia		0,425	80,05	76,48	3,57				
1	404,20	S22	7503156,98	5800294,47	80,07	80,07	Studnia		1,2	80,07	76,52	3,55	0,00	2,70	0,52	10
1.3	28,90	S43	7503289,99	5800603,21	78,85	78,85	Studnia		0,425	78,85	75,99	2,86				
1.3	34,75	S44	7503284,81	5800605,93	78,90	78,90	Studnia		0,425	78,90	76,02	2,89				
1.3	45,30	S45	7503275,47	5800610,85	79,00	79,00	Studnia		1,2	79,00	76,07	2,93	0,00	2,10	0,50	8
1.3	50,60	S46	7503270,79	5800613,33	79,01	79,01	Studnia		0,425	79,01	76,10	2,91				
1.3	69,15	S47	7503254,39	5800622,00	79,06	79,06	Studnia		0,425	79,06	76,19	2,87				
1.3	75,20	S48	7503249,05	5800624,85	79,07	79,07	Studnia		0,425	79,07	76,22	2,85				
1.3	86,85	S49	7503238,78	5800630,33	79,10	79,10	Studnia		0,425	79,10	76,28	2,82				
1.3	96,40	S50	7503230,35	5800634,83	79,07	79,07	Studnia		1,2	79,07	76,33	2,75	0,00	1,95	0,47	7
1.3	103,40	S51	7503224,18	5800638,14	79,05	79,05	Studnia		0,425	79,05	76,36	2,69				
1.3	116,35	S52	7503212,77	5800644,26	79,02	79,02	Studnia		0,425	79,02	76,43	2,59				
1.3	122,85	S53	7503207,05	5800647,36	79,00	79,00	Studnia		0,425	79,00	76,46	2,54				
1.3	132,45	S54	7503198,61	5800651,92	78,97	78,97	Studnia		0,425	78,97	76,51	2,46				
1.3	146,50	S55	7503186,25	5800658,61	78,93	78,93	Studnia		1,2	78,93	76,58	2,35	0,00	1,50	0,52	6
1.3	155,85	S56	7503178,03	5800663,05	78,90	78,90	Studnia		0,425	78,90	76,62	2,28				
1.3	174,15	S57	7503161,97	5800671,84	78,86	78,86	Studnia		0,425	78,86	76,72	2,15				
1.3	187,55	S58	7503150,23	5800678,29	78,84	78,84	Studnia		0,425	78,84	76,78	2,05				
1.3	206,15	S59	7503133,92	5800687,24	78,80	78,80	Studnia		1,2	78,80	76,88	1,92	0,00	1,05	0,54	5
1.3	213,20	S60	7503127,72	5800690,58	78,86	78,86	Studnia		0,425	78,86	76,91	1,95				
1.3	215,90	S61	7503125,33	5800691,85	78,88	78,88	Studnia		0,425	78,88	76,92	1,95				
1.3	229,25	S62	7503113,52	5800698,07	78,99	78,99	Studnia		0,425	78,99	76,99	1,99				
1.3	231,45	S63	7503111,58	5800699,11	79,00	79,00	Studnia		0,425	79,00	77,00	2,00				
1.3	255,90	S64	7503089,96	5800710,54	79,20	79,20	Studnia		1,2	79,20	77,12	2,08	0,00	1,20	0,55	5
1.3	280,55	S65	7503068,23	5800722,17	79,30	79,30	Studnia		0,425	79,30	77,25	2,05				
1.3	304,20	S66	7503047,40	5800733,37	79,40	79,40	Studnia		0,425	79,40	77,37	2,03				
1.3	307,10	S67	7503044,85	5800734,74	79,41	79,41	Studnia		1,2	79,41	77,38	2,03	0,00	1,20	0,50	5
1.3	323,85	S68	7503030,06	5800742,61	79,50	79,50	Studnia		0,425	79,50	77,46	2,04				
1.3	330,80	S69	7503023,92	5800745,86	79,54	79,54	Studnia		0,425	79,54	77,50	2,04				
1.3	342,95	S70	7503013,18	5800751,55	79,60	79,60	Studnia		0,425	79,60	77,56	2,04				
1.3	357,85	S71	7503000,01	5800758,52	79,68	79,68	Studnia		1,2	79,68	77,63	2,04	0,00	1,20	0,51	5
1.3	361,95	S72	7502996,39	5800760,44	79,70	79,70	Studnia		0,425	79,70	77,66	2,04				
1.3	377,15	S73	7502982,96	5800767,56	79,81	79,81	Studnia		0,425	79,81	77,73	2,08				
1.3	389,40	S74	7502971,92	5800772,88	79,90	79,90	Studnia		1,2	79,90	77,79	2,11	0,00	1,35	0,43	5
1.3	400,30	S75	7502962,38	5800778,14	79,87	79,87	Studnia		0,425	79,87	77,85	2,03				
1.3	428,25	S76	7502937,90	5800791,63	79,80	79,80	Studnia		0,425	79,80	77,99	1,81				
1.3	445,70	S77	7502922,65	5800800,11	80,00	80,00	Studnia		1,2	80,00	78,07	1,93	0,00	1,05	0,55	5
1.3.36	8,40	S159	7502968,44	5800765,23	79,90	79,90	Studnia		0,425	79,90	77,83	2,07				
1.8	39,75	S78	7503235,78	5800526,04	79,00	79,00	Studnia		1,2	79,00	75,51	3,49	0,00	2,70	0,46	10
1.8	43,00	S79	7503232,91	5800527,57	79,03	79,03	Studnia		0,425	79,03	75,53	3,50				
1.8	47,40	S80	7503229,02	5800529,63	79,07	79,07	Studnia		0,425	79,07	75,55	3,52				
1.8	51,40	S81	7503225,49	5800531,50	79,10	79,10	Studnia		1,2	79,10	75,57	3,53				
1.8	71,15	S82	7503208,03	5800540,74	79,23	79,23	Studnia		1,2	79,23	75,67	3,56	0,00	2,70	0,53	10
1.8	76,30	S83	7503203,52	5800543,22	79,25	79,25	Studnia		0,425	79,25	75,69	3,56				
1.8	103,80	S84	7503179,37	5800556,37	79,35	79,35	Studnia		0,425	79,35	75,83	3,52				
1.8	112,20	S85	7503172,00	5800560,40	79,45	79,45	Studnia		1,2	79,45	75,87	3,58				
1.8	120,70	S86	7503164,53	5800564,46	79,55	79,55	Studnia		1,2	79,55	75,92	3,63	0,00	2,85	0,45	10
1.8	133,65	S87	7503153,13	5800570,59	79,54	79,54	Studnia		0,425	79,54	75,98	3,55				
1.8	154,40	S88	7503134,85	5800580,42	79,51	79,51	Studnia		0,425	79,51	76,08	3,43				
1.8	167,35	S89	7503123,44	5800586,55	79,50	79,50	Studnia		0,425	79,50	76,15	3,35				
1.8	172,95	S90	7503118,47	5800589,12	79,49	79,49	Studnia		1,2	79,49	76,18	3,31	0,00	2,55	0,43	9
1.8	190,15	S91	7503103,18	5800597,00	79,46	79,46	Studnia		0,425	79,46	76,26	3,20				
1.8	198,45	S92	7503095,83	5800600,86	79,45	79,45	Studnia		0,425	79,45	76,30	3,14				
1.8	200,10	S93	7503094,36	5800601,61	79,44	79,44	Studnia		0,425	79,44	76,31	3,13				
1.8	220,25	S94	7503076,47	5800610,88	79,41	79,41	Studnia		0,425	79,41	76,41	3,00				
1.8	227,20	S95	7503070,33	5800614,13	79,40	79,40	Studnia		1,2	79,40	76,45	2,95	0,00	2,10	0,52	8
1.8	244,15	S96	7503055,35	5800622,06	79,48	79,48	Studnia		0,425	79,48	76,53	2,95				
1.8	268,40	S97	7503034,05	5800633,66	79,60	79,60	Studnia		0,425	79,60	76,65	2,95				
1.8	281,75	S98	7503022,31	5800640,01	79,65	79,65	Studnia		1,2	79,65	76,72	2,93	0,00	2,10	0,50	8
1.8	304,85	S99	7503001,99	5800651,01	79,75	79,75	Studnia		0,425	79,75	76,84	2,91				
1.8	317,55	S100	7502990,79	5800656,99	79,80	79,80	Studnia		1,2	79,80	76,90	2,90	0,00	2,10	0,47	8
1.8	341,05	S101	7502970,05	5800668,05	79,68	79,68	Studnia		0,425	79,68	77,02	2,66				
1.8	356,25	S102	7502956,64	5800675,20	79,60	79,60	Studnia		1,2	79,60	77,09	2,51	0,00	1,65	0,53	7
1.8	388,50	S103	7502928,27	5800690,54	79,40	79,40	Studnia		1,2	79,40	77,25	2,15	0,00	1,35	0,47	5
1.8.5	8,25	S104	7503204,16	5800533,45	79,32	79,32	Studnia		0,425	79,32	77,71	1,61				
1.8.5	40,30	S105	7503188,88	5800505,28	79,68	79,68	Studnia		1,2	79,68	77,87	1,81	0,00	1,05	0,43	4
1.8.5	68,95	S106	7503175,20	5800480,10	80,00	80,00	Studnia		1,2	80,00	78,01	1,99	0,00	1,20	0,46	5
1.8.12	10,65	S107	7503159,58	5800555,03	79,60	79,60	Studnia		0,425	79,60	76,97	2,63				
1.8.12	50,60	S108	7503141,05	5800519,64	79,67	79,67	Studnia		1,2	79,67	77,17	2,50	0,00	1,65	0,52	7
1.8.12	66,00	S109	7503133,65	5800506,13	79,70	79,70	Studnia		0,425	79,70	77,25	2,45				
1.8.12	76,60	S110	7503128,56	5800496,84	79,81	79,81	Studnia		1,2	79,81	77,30	2,51	0,00	1,65	0,53	7
1.8.12	94,40	S111	7503120,30	5800481,07	80,00	80,00	Studnia		0,425	80,00	77,39	2,61				
1.8.12	98,15	S112	7503118,56	5800477,75	80,03	80,03	Studnia		0,425	80,03	77,41	2,62				
1.8.12	122,60	S113	7503107,22	5800456,09	80,20	80,20	Studnia		1,2	80,20	77,53	2,67	0,00	1,80	0,54	7
1.8.12	125,70	S114	7503105,76	5800453,35	80,19	80,19	Studnia		0,425	80,19	77,54	2,65				
1.8.12	132,35	S115	7503102,61	5800447,49	80,18	80,18	Studnia		0,425	80,18	77,58	2,60				
1.8.12	151,70	S116	7503093,45	5800430,45	80,13	80,13	Studnia		1,2	80,13	77,67	2,46	0,00	1,65	0,48	6
1.8.12	170,65	S117	7503084,64	5800413,67	80,09	80,09	Studnia		0,425	80,09	77,77	2,32				
1.8.12	172,85	S118	7503083,62	5800411,72	80,08	80,08	Studnia		1,2	80,08	77,78	2,30	0,00	1,50	0,47	6
1.8.12	199,20	S119	7503070,99	5800388,60	80,02	80,02	Studnia		0,425	80,02	77,91	2,11				
1.8.12	206,61	S120	7503067,80	5800381,91	80,00	80,00	Studnia		1,2	80,00	77,95	2,05	0,00	1,20	0,52	5
1.8.16	37,65	S121	7503095,38	5800514,63	80,05	80,05	Studnia		0,425	80,05	77,49	2,57				
1.8.16	44,75	S122	7503089,12	5800517,99	80,10	80,10	Studnia		0,425	80,10	77,52	2,58				
1.8.16	57,35	S123	7503078,02	5800523,95	80,06	80,06	Studnia		1,2	80,06	77,59	2,48	0,00	1,65	0,50	7
1.8.16	83,20	S124	7503055,24	5800536,17	79,99	79,99	Studnia		0,425	79,99	77,71	2,27				
1.8.16	106,70	S125	7503034,51	5800547,25	79,92	79,92	Studnia		1,2	79,92	77,83	2,09	0,00	1,35	0,41	5
1.8.16	135,15	S126	7503009,41	5800560,63	79,83	79,83	Studnia		0,425	79,83	77,97	1,86				
1.8.16	146,85	S127	7502998,97	5800565,92	79,80	79,80	Studnia		0,425	79,80	78,03	1,77				
1.8.16	163,20	S128	7502984,39	5800573,31	79,87	79,87	Studnia		1,2	79,87	78,11	1,75	0,00	0,90	0,52	4
1.8.16	170,70	S129	7502977,02	5800571,92	79,90	79,90	Studnia		1,2	79,90	78,15	1,75	0,00	0,90	0,52	4
1.8.16	200,15	S130	7502963,16	5800545,94	80,04	80,04	Studnia		0,425	80,04	78,30	1,74				
1.8.16	211,65	S131	7502957,40	5800535,98	80,10	80,10	Studnia		0,425	80,10	78,36	1,74				
1.8.16	223,60	S132	7502951,42	5800525,64	80,10	80,10	Studnia		1,2	80,10	78,42	1,68	0,00	0,90	0,45	4
1.8.39	34,85	S133	7503062,43	5800446,34	80,01	80,01	Studnia		0,425	80,01	77,85	2,16				
1.8.39	37,35	S134	7503060,21	5800447,48	80,00	80,00	Studnia		0,425	80,00	77,86	2,14				
1.8.39	54,70	S135	7503044,77	5800455,40	80,00	80,00	Studnia		1,2	80,00	77,95	2,05	0,00	1,20	0,52	5
1.8.39	87,55	S136	7503015,69	5800470,67	80,00	80,00	Studnia		0,425	80,00	78,11	1,89				
1.8.39	89,60	S137	7503013,87	5800471,63	80,00	80,00	Studnia		0,425	80,00	78,12	1,88				
1.8.39	100,10	S138	7503004,60	5800476,56	80,00	80,00	Studnia		0,425	80,00	78,17	1,83				
1.8.39	103,75	S139	7503001,40	5800478,30	80,00	80,00	Studnia		0,425	80,00	78,19	1,81				
1.8.39	107,45	S140	7502998,14	5800480,07	80,00	80,00	Studnia		1,2	80,00	78,21	1,79	0,00	1,05	0,41	4
1.8.39	123,45	S141	7502984,08	5800487,70	80,00	80,00	Studnia		0,425	80,00	78,29	1,71				
1.8.39	150,75	S142	7502960,08	5800500,70	80,12	80,12	Studnia		0,425	80,12	78,43	1,70				
1.8.39	167,75	S143	7502945,02	5800508,60	80,20	80,20	Studnia		1,2	80,20	78,51	1,69	0,00	0,90	0,46	4
1.8.79	9,95	S144	7502951,94	5800666,44	79,61	79,61	Studnia		0,425	79,61	77,14	2,47				
1.8.79	37,15	S145	7502939,13	5800642,44	79,64	79,64	Studnia		0,425	79,64	77,28	2,36				
1.8.79	47,65	S146	7502934,44	5800633,04	79,65	79,65	Studnia		1,2	79,65	77,33	2,32	0,00	1,50	0,49	6
1.8.79	73,25	S147	7502922,51	5800610,40	79,68	79,68	Studnia		0,425	79,68	77,46	2,22				
1.8.79	83,80	S148	7502917,51	5800601,11	79,69	79,69	Studnia		0,425	79,69	77,51	2,18				
1.8.79	109,35	S149	7502905,57	5800578,51	79,72	79,72	Studnia		1,2	79,72	77,64	2,08	0,00	1,20	0,55	5
1.8.79	119,60	S150	7502900,46	5800569,63	79,73	79,73	Studnia		0,425	79,73	77,69	2,04				
1.8.79	145,50	S151	7502888,51	5800546,65	79,76	79,76	Studnia		1,2	79,76	77,82	1,94	0,00	1,20	0,41	5
1.8.79	147,90	S152	7502887,35	5800544,55	79,76	79,76	Studnia		0,425	79,76	77,83	1,93				
1.8.79	155,65	S153	7502883,59	5800537,78	79,77	79,77	Studnia		0,425	79,77	77,87	1,90				
1.8.79	182,45	S154	7502871,22	5800514,00	79,80	79,80	Studnia		1,2	79,80	78,01	1,79	0,00	1,05	0,41	4
1.8.93	4,50	S155	7502929,82	5800694,76	79,41	79,41	Studnia		0,425	79,41	77,28	2,13				
1.8.93	19,90	S156	7502937,22	5800708,27	79,44	79,44	Studnia		0,425	79,44	77,35	2,09				
1.8.93	25,30	S157	7502939,81	5800713,01	79,44	79,44	Studnia		0,425	79,44	77,38	2,06				
1.8.93	56,35	S158	7502954,78	5800740,21	79,50	79,50	Studnia		1,2	79,50	77,54	1,96	0,00	1,20	0,43	5
1.8.98	22,67	S160	7502917,84	5800670,41	79,30	79,30	Studnia		0,425	79,30	77,37	1,93				
1.8.98	36,85	S161	7502911,20	5800657,88	79,30	79,30	Studnia		0,425	79,30	77,44	1,86				
1.8.98	51,60	S162	7502904,30	5800644,85	79,30	79,30	Studnia		1,2	79,30	77,51	1,79	0,00	1,05	0,41	4
1.8.98	75,05	S163	7502893,31	5800624,13	79,46	79,46	Studnia		0,425	79,46	77,68	1,79				
1.8.98	108,50	S164	7502877,64	5800594,58	79,70	79,70	Studnia		1,2	79,70	77,91	1,79	0,00	1,05	0,41	4
1.8.98	119,45	S165	7502872,47	5800584,93	79,73	79,73	Studnia		1,2	79,73	77,97	1,76	0,00	0,90	0,53	4
1.8.98	150,07	S166	7502858,02	5800557,93	79,80	79,80	Studnia		1,2	79,80	78,12	1,68	0,00	0,90	0,45	4
1.26	41,90	S23	7503120,18	5800314,51	80,13	80,13	Studnia		0,425	80,13	76,73	3,40				
1.26	69,35	S24	7503096,39	5800328,21	80,07	80,07	Studnia		1,2	80,07	76,87	3,20	0,00	2,40	0,47	9
1.26	77,05	S25	7503090,95	5800333,65	80,06	80,06	Studnia		0,425	80,06	76,91	3,15				
1.26	95,90	S26	7503078,13	5800347,47	80,04	80,04	Studnia		1,2	80,04	77,00	3,04	0,00	2,25	0,46	8
1.26	121,65	S27	7503055,52	5800359,81	80,01	80,01	Studnia		1,2	80,01	77,13	2,88	0,00	2,10	0,45	8
1.26	155,65	S28	7503026,56	5800377,61	79,91	79,91	Studnia		0,425	79,91	77,30	2,61				
1.26	157,95	S29	7503024,60	5800378,82	79,90	79,90	Studnia		1,2	79,90	77,31	2,59	0,00	1,80	0,46	7
1.26	178,12	S30	7503006,67	5800388,05	79,84	79,84	Studnia		0,425	79,84	77,41	2,43				
1.26	192,40	S31	7502994,03	5800394,70	79,80	79,80	Studnia		1,2	79,80	77,48	2,32	0,00	1,50	0,49	6
1.26	198,20	S32	7502988,88	5800397,38	79,82	79,82	Studnia		0,425	79,82	77,51	2,31				
1.26	212,80	S33	7502975,93	5800404,12	79,87	79,87	Studnia		0,425	79,87	77,59	2,29				
1.26	220,25	S34	7502969,38	5800407,65	79,90	79,90	Studnia		0,425	79,90	77,62	2,28				
1.26	239,10	S35	7502952,78	5800416,59	79,90	79,90	Studnia		1,2	79,90	77,72	2,18	0,00	1,35	0,50	6
1.26	244,75	S36	7502947,82	5800419,30	79,90	79,90	Studnia		0,425	79,90	77,74	2,16				
1.26	259,15	S37	7502935,18	5800426,20	79,93	79,93	Studnia		0,425	79,93	77,82	2,12				
1.26	266,65	S38	7502928,60	5800429,79	79,95	79,95	Studnia		0,425	79,95	77,85	2,10				
1.26	289,10	S39	7502908,89	5800440,55	80,00	80,00	Studnia		1,2	80,00	77,97	2,03	0,00	1,20	0,50	5
1.26	320,70	S40	7502881,00	5800455,40	80,00	80,00	Studnia		0,425	80,00	78,12	1,88				
1.26	330,35	S41	7502872,47	5800459,92	80,00	80,00	Studnia		0,425	80,00	78,17	1,83				
1.26	338,60	S42	7502865,20	5800463,81	80,00	80,00	Studnia		1,2	80,00	78,21	1,79	0,00	1,05	0,41	4
1.26.6	34,85	S171	7503040,55	5800328,34	80,17	80,17	Studnia		1,2	80,17	77,30	2,87	0,00	2,10	0,44	8
1.26.6	62,90	S172	7503027,28	5800303,63	79,96	79,96	Studnia		0,425	79,96	77,44	2,52				
1.26.6	70,90	S173	7503023,55	5800296,55	79,90	79,90	Studnia		0,425	79,90	77,48	2,42				
1.26.6	88,95	S174	7503015,34	5800280,47	79,86	79,86	Studnia		1,2	79,86	77,57	2,29	0,00	1,50	0,46	6
1.26.6	118,05	S175	7503001,45	5800254,90	79,80	79,80	Studnia		0,425	79,80	77,72	2,08				
1.26.6	135,35	S176	7502993,20	5800239,70	79,77	79,77	Studnia		0,425	79,77	77,81	1,96				
1.26.6	166,60	S177	7502978,41	5800212,17	79,71	79,71	Studnia		0,425	79,71	77,96	1,75				
1.26.6	174,15	S178	7502974,85	5800205,51	79,69	79,69	Studnia		0,425	79,69	78,00	1,69				
1.26.6	197,05	S179	7502964,01	5800185,34	79,65	79,65	Studnia		1,2	79,65	78,11	1,54	0,00	0,75	0,46	3
1.26.19	22,55	S167	7502983,54	5800374,74	79,93	79,93	Studnia		0,425	79,93	78,16	1,77				
1.26.19	26,35	S168	7502981,77	5800371,38	79,95	79,95	Studnia		0,425	79,95	78,18	1,77				
1.26.19	53,10	S169	7502969,31	5800347,71	80,10	80,10	Studnia		0,425	80,10	78,33	1,77				
1.26.19	61,75	S170	7502965,24	5800340,08	80,10	80,10	Studnia		1,2	80,10	78,38	1,72	0,00	0,90	0,49	4
1.26.28	8,30	S180	7502948,96	5800409,22	79,80	79,80	Studnia		0,425	79,80	77,76	2,04				
1.26.28	60,10	S181	7502924,73	5800363,44	80,10	80,10	Studnia		1,2	80,10	78,06	2,04	0,00	1,20	0,51	5
1.26.28	86,90	S182	7502912,58	5800339,55	80,05	80,05	Studnia		0,425	80,05	78,19	1,85				
1.26.28	98,95	S183	7502906,70	5800329,03	80,02	80,02	Studnia		0,425	80,02	78,25	1,77				
1.26.28	109,75	S184	7502901,43	5800319,61	80,00	80,00	Studnia		1,2	80,00	78,31	1,69	0,00	0,90	0,46	4
1.26.37	5,05	S185	7502906,52	5800436,09	79,90	79,90	Studnia		0,425	79,90	77,99	1,91				

Profil	Mb	Pkt	X	Y	RTi	RTp	Typ	Rodz	Dn	RZ1	RZ2	G¨	H1	H2	Hs	st
1.26.37	42,35	S186	7502889,05	5800403,14	79,72	79,72	Studnia		1,2	79,72	78,18	1,55	0,00	0,75	0,47	3
1.26.37	70,45	S187	7502876,00	5800378,25	79,77	79,77	Studnia		0,425	79,77	78,32	1,45				
1.26.37	102,25	S188	7502871,75	5800370,09	79,81	79,81	Studnia		0,425	79,81	78,36	1,44				
1.26.37	110,85	S189	7502861,31	5800350,05	79,90	79,90	Studnia		1,2	79,90	78,48	1,42	0,00	0,60	0,49	3
1	0,00	S190	7502961,27	5800913,88	78,13	78,13	Studnia		1,2	78,13	75,35	2,78	0,00	1,95	0,50	8
1	12,50	S191	7502955,18	5800902,96	78,00	78,00	Studnia		0,425	78,00	75,85	2,15				
1	30,35	S192	7502946,49	5800887,37	78,62	78,62	Studnia		0,425	78,62	76,56	2,06				
1	57,50	S193	7502933,27	5800863,66	79,56	79,56	Studnia		0,425	79,56	77,65	1,91				
1	64,30	S194	7502929,96	5800857,72	79,80	79,80	Studnia		1,2	79,80	77,92	1,88	0,00	1,05	0,50	5
1	92,20	S195	7502916,38	5800833,35	79,87	79,87	Studnia		0,425	79,87	78,06	1,81				
1	104,75	S196	7502910,26	5800822,39	79,90	79,90	Studnia		1,2	79,90	78,12	1,78	0,00	0,90	0,55	4
1	0,00	S197	7502920,78	5800943,62	78,46	78,46	Studnia		1,2	78,46	75,79	2,67	0,00	1,80	0,54	7
1	5,35	S198	7502918,23	5800938,91	78,60	78,60	Studnia		0,425	78,60	75,95	2,65				
1	41,70	S199	7502900,01	5800907,46	79,62	79,62	Studnia		1,2	79,62	77,04	2,58	0,00	1,80	0,45	7
1	77,10	S200	7502882,27	5800876,82	79,90	79,90	Studnia		0,425	79,90	77,22	2,68				
1	109,25	S201	7502866,16	5800849,00	79,90	79,90	Studnia		1,2	79,90	77,38	2,52	0,00	1,65	0,54	7
1	132,55	S202	7502854,48	5800828,84	79,84	79,84	Studnia		0,425	79,84	77,50	2,34				
1	163,25	S203	7502839,08	5800802,28	79,75	79,75	Studnia		1,2	79,75	77,65	2,10	0,00	1,35	0,42	5
1	0,00	S204	7502893,51	5800965,47	78,50	78,50	Studnia		0,425	78,50	75,77	2,73				
1	7,65	S205	7502890,61	5800958,39	78,67	78,67	Studnia		0,425	78,67	76,08	2,59				
1	48,65	S206	7502869,77	5800923,09	79,58	79,58	Studnia		1,2	79,58	77,72	1,86	0,00	1,05	0,48	5
1	70,90	S207	7502858,47	5800903,92	79,80	79,80	Studnia		0,425	79,80	77,83	1,97				
1	84,35	S208	7502851,65	5800892,33	79,80	79,80	Studnia		0,425	79,80	77,89	1,91				
1	103,00	S209	7502841,95	5800876,40	79,80	79,80	Studnia		1,2	79,80	77,99	1,81	0,00	1,05	0,43	4
1	116,70	S210	7502834,82	5800864,70	79,80	79,80	Studnia		1,2	79,80	78,06	1,74	0,00	0,90	0,51	4
1	0,00	S211	7502845,30	5801000,85	78,80	78,80	Studnia		0,425	78,80	76,05	2,75				
1	19,60	S212	7502836,12	5800983,53	79,25	79,25	Studnia		1,2	79,25	77,03	2,22	0,00	1,35	0,54	6
1	56,05	S213	7502819,06	5800951,32	79,67	79,67	Studnia		0,425	79,67	77,21	2,45				
1	82,45	S214	7502806,72	5800927,99	79,61	79,61	Studnia		1,2	79,61	77,34	2,27	0,00	1,50	0,44	6
1	96,25	S215	7502800,30	5800915,77	79,58	79,58	Studnia		0,425	79,58	77,41	2,17				
1	137,10	S216	7502781,37	5800879,57	79,50	79,50	Studnia		1,2	79,50	77,62	1,88	0,00	1,05	0,50	5
1	0,00	S217	7502798,37	5801034,74	79,40	79,40	Studnia		0,425	79,40	76,36	3,04				
1	27,00	S218	7502785,62	5801010,94	79,40	79,40	Studnia		1,2	79,40	77,03	2,37	0,00	1,50	0,54	6
1	35,00	S219	7502781,89	5801003,86	79,42	79,42	Studnia		0,425	79,42	77,07	2,35				
1	43,40	S220	7502777,97	5800996,44	79,45	79,45	Studnia		0,425	79,45	77,12	2,33				
1	63,20	S221	7502768,74	5800978,92	79,50	79,50	Studnia		1,2	79,50	77,22	2,28	0,00	1,50	0,45	6
1	79,00	S222	7502761,37	5800964,94	79,40	79,40	Studnia		0,425	79,40	77,29	2,11				
1	106,55	S223	7502748,47	5800940,60	79,40	79,40	Studnia		1,2	79,40	77,43	1,97	0,00	1,20	0,44	5
1	0,00	S224	7502730,83	5801076,81	79,70	79,70	Studnia		1,2	79,70	76,80	2,90	0,00	2,10	0,47	8
1	41,05	S225	7502726,39	5801036,00	79,81	79,81	Studnia		1,2	79,81	77,01	2,80	0,00	1,95	0,52	8
	101,15	S226	7502721,42	5800976,11	79,68	79,68	Studnia		1,2	79,68	77,31	2,37	0,00	1,50	0,54	6
1	136,40	S227	7502719,20	5800940,93	79,40	79,40	Studnia		0,425	79,40	77,48	1,91				
1	156,10	S228	7502719,09	5800921,23	79,50	79,50	Studnia		1,2	79,50	77,58	1,92	0,00	1,05	0,54	5
1	216,15	S229	7502723,39	5800861,33	79,55	79,55	Studnia		1,2	79,55	77,88	1,67	0,00	0,90	0,44	4
1.4	16,05	S228.1	7502735,09	5800922,49	79,50	79,50	Studnia		0,425	79,50	77,66	1,84				
1	0,00	P2	7502743,31	5800529,21	79,70	79,70	Komora	Pomp	1,5	79,70	75,70	4,00	0,00	2,70	0,94	11
1	3,65	S190	7502746,51	5800527,46	79,70	79,70	Studnia		0,425	79,70	76,22	3,48				
1	32,50	S191	7502771,76	5800513,50	79,70	79,70	Studnia		1,2	79,70	76,36	3,34	0,00	1,50	1,51	9
1	42,25	S192	7502780,42	5800509,01	79,70	79,70	Studnia		0,425	79,70	77,41	2,29				
	68,25	S193	7502803,37	5800496,80	79,70	79,70	Studnia		0,425	79,70	77,54	2,16				
	87,90	S194	7502820,71	5800487,56	79,70	79,70	Studnia		1,2	79,70	77,64	2,06	0,00	1,20	0,53	5
	90,50	S195	7502823,01	5800486,34	79,70	79,70	Studnia		1,2	79,70	77,65	2,05	0,00	1,20	0,52	5
	99,70	S196	7502831,12	5800482,00	79,70	79,70	Studnia		0,425	79,70	77,70	2,00				
1.1	14,85	S197	7502733,08	5800539,98	79,82	79,82	Studnia		1,2	79,82	76,27	3,55	0,00	2,70	0,52	10
1.1	35,10	S198	7502733,94	5800560,21	79,89	79,89	Studnia		0,425	79,89	76,38	3,52				
1.1	41,90	S199	7502734,22	5800567,00	79,89	79,89	Studnia		0,425	79,89	76,41	3,48				
1.1	64,75	S200	7502735,18	5800589,83	79,87	79,87	Studnia		1,2	79,87	76,52	3,35	0,00	2,55	0,47	9
1.1	87,45	S201	7502736,21	5800612,51	79,80	79,80	Studnia		0,425	79,80	76,64	3,16				
1.1	99,10	S202	7502736,77	5800624,15	79,76	79,76	Studnia		1,2	79,76	76,70	3,06	0,00	2,25	0,48	8
1.1	105,15	S203	7502737,04	5800630,19	79,74	79,74	Studnia		1,2	79,74	76,73	3,01	0,00	2,25	0,43	8
1.1	110,45	S204	7502737,27	5800635,49	79,72	79,72	Studnia		0,425	79,72	76,75	2,97				
1.1	133,40	S205	7502738,21	5800658,42	79,49	79,49	Studnia		0,425	79,49	76,87	2,62				
1.1	159,75	S206	7502739,30	5800684,74	79,35	79,35	Studnia		1,2	79,35	77,00	2,35	0,00	1,50	0,52	6
1.1	177,15	S207	7502739,86	5800702,13	79,27	79,27	Studnia		1,2	79,27	77,09	2,18	0,00	1,35	0,50	6
1.1	189,05	S208	7502739,59	5800714,03	79,30	79,30	Studnia		0,425	79,30	77,15	2,15				
1.1	201,50	S209	7502738,91	5800726,46	79,38	79,38	Studnia		0,425	79,38	77,21	2,17				
1.1	222,10	S210	7502737,55	5800747,02	79,52	79,52	Studnia		1,2	79,52	77,31	2,21	0,00	1,35	0,53	6
1.1	253,95	S211	7502733,63	5800778,63	79,74	79,74	Studnia		0,425	79,74	77,47	2,28				
1.1	272,55	S212	7502731,05	5800797,04	79,88	79,88	Studnia		1,2	79,88	77,56	2,32	0,00	1,50	0,49	6
1.1	297,20	S213	7502727,35	5800821,42	79,70	79,70	Studnia		0,425	79,70	77,69	2,01				
1.1.7	11,45	S247	7502744,02	5800639,27	79,64	79,64	Studnia		0,425	79,64	76,78	2,86				
1.1.7	49,60	S248	7502763,86	5800671,86	79,33	79,33	Studnia		1,2	79,33	76,97	2,36	0,00	1,50	0,53	6
1.1.7	81,00	S249	7502779,54	5800699,06	79,28	79,28	Studnia		0,425	79,28	77,13	2,15				
1.1.7	126,40	S250	7502802,18	5800738,41	79,20	79,20	Studnia		1,2	79,20	77,36	1,84	0,00	1,05	0,46	4
1.1.17	19,20	S251	7502749,89	5800718,51	79,36	79,36	Studnia		0,425	79,36	77,18	2,18				
1.1.17	48,90	S252	7502764,15	5800744,56	79,50	79,50	Studnia		1,2	79,50	77,33	2,17	0,00	1,35	0,49	6
1.1.17	97,85	S253	7502788,88	5800786,80	79,60	79,60	Studnia		1,2	79,60	77,57	2,03	0,00	1,20	0,50	5
1.1.17	122,85	S254	7502801,50	5800808,38	79,60	79,60	Studnia		0,425	79,60	77,70	1,90				
1.1.17	143,40	S255	7502811,88	5800826,12	79,60	79,60	Studnia		1,2	79,60	77,80	1,80	0,00	1,05	0,42	4
1.1.29	7,40	S256	7502738,36	5800798,19	79,81	79,81	Studnia		1,2	79,81	77,60	2,21	0,00	1,35	0,53	6
1.1.29	45,00	S257	7502755,63	5800831,59	79,46	79,46	Studnia		0,425	79,46	77,79	1,67				
1.1.29	62,20	S258	7502763,96	5800846,64	79,30	79,30	Studnia		1,2	79,30	77,87	1,43	0,00	0,60	0,50	3
1.2	11,30	S214	7502732,15	5800530,96	79,65	79,65	Studnia		1,2	79,65	77,06	2,59	0,00	1,80	0,46	7
1.2	18,35	S215	7502730,85	5800524,04	79,66	79,66	Studnia		0,425	79,66	77,09	2,57				
1.2	30,25	S216	7502728,56	5800512,36	79,68	79,68	Studnia		0,425	79,68	77,15	2,53				
1.2	54,60	S217	7502723,84	5800488,47	79,72	79,72	Studnia		0,425	79,72	77,27	2,44				
1.2	64,45	S218	7502721,96	5800478,80	79,73	79,73	Studnia		1,2	79,73	77,32	2,41	0,00	1,65	0,43	6
1.2	89,35	S219	7502717,20	5800454,36	79,80	79,80	Studnia		1,2	79,80	77,45	2,35	0,00	1,50	0,52	6
1.2	128,00	S220	7502710,20	5800416,35	79,84	79,84	Studnia		1,2	79,84	77,64	2,20	0,00	1,35	0,52	6
1.2	139,95	S221	7502708,03	5800404,60	79,85	79,85	Studnia		1,2	79,85	77,70	2,15	0,00	1,35	0,47	5
1.2	144,05	S222	7502707,28	5800400,57	79,86	79,86	Studnia		0,425	79,86	77,72	2,14				
1.2	176,70	S223	7502702,76	5800368,23	79,91	79,91	Studnia		1,2	79,91	77,88	2,02	0,00	1,20	0,49	5
1.2	184,20	S224	7502701,75	5800360,80	79,92	79,92	Studnia		0,425	79,92	77,92	2,00				
1.2	197,80	S225	7502699,91	5800347,33	79,83	79,83	Studnia		0,425	79,83	77,99	1,84				
1.2	201,80	S226	7502699,36	5800343,36	79,80	79,80	Studnia		0,425	79,80	78,01	1,80				
1.2	222,30	S227	7502696,59	5800323,05	79,67	79,67	Studnia		1,2	79,67	78,11	1,56	0,00	0,75	0,48	3
1.3	138,90	S42	7502865,20	5800463,77	80,00	80,00	Studnia		1,2	80,00	78,21	1,79	0,00	0,45	1,01	4
1.4	41,95	S228	7502791,20	5800550,67	79,68	79,68	Studnia		1,2	79,68	76,57	3,10	0,00	2,25	0,52	9
1.4	71,50	S229	7502805,08	5800576,76	79,70	79,70	Studnia		0,425	79,70	76,72	2,98				
1.4	92,85	S230	7502815,12	5800595,60	79,70	79,70	Studnia		1,2	79,70	76,83	2,87	0,00	2,10	0,44	8
1.4	118,85	S231	7502827,13	5800618,66	79,81	79,81	Studnia		0,425	79,81	76,96	2,85				
1.4	142,30	S232	7502837,96	5800639,46	79,90	79,90	Studnia		1,2	79,90	77,07	2,83	0,00	1,95	0,55	8
1.4	177,85	S233	7502854,62	5800670,87	79,60	79,60	Studnia		1,2	79,60	77,25	2,35	0,00	1,50	0,52	6
1.4	208,00	S234	7502868,71	5800697,52	79,68	79,68	Studnia		0,425	79,68	77,40	2,27				
1.4	228,60	S235	7502878,35	5800715,73	79,74	79,74	Studnia		1,2	79,74	77,51	2,24	0,00	1,50	0,41	6
1.4	243,60	S236	7502885,00	5800729,17	79,80	79,80	Studnia		0,425	79,80	77,58	2,22				
1.4	276,25	S237	7502900,38	5800757,98	79,50	79,50	Studnia		1,2	79,50	77,74	1,76	0,00	0,90	0,53	4
1.4	295,20	S237'	7502909,23	5800774,73	79,50	79,50	Studnia		0,425	79,50	77,84	1,66				
1.4	302,20	S238	7502912,50	5800780,92	79,50	79,50	Studnia		1,2	79,50	77,87	1,63	0,00	0,75	0,55	4
1.4.10	18,95	S239	7502861,55	5800724,50	79,67	79,67	Studnia		0,425	79,67	77,60	2,07				
1.4.10	34,10	S240	7502848,12	5800731,50	79,61	79,61	Studnia		0,425	79,61	77,68	1,94				
1.4.10	37,95	S241	7502844,70	5800733,28	79,60	79,60	Studnia		1,2	79,60	77,70	1,90	0,00	1,05	0,52	5
1.8	16,95	S242	7502828,70	5800502,51	79,70	79,70	Studnia		0,425	79,70	77,72	1,98				
1.8	47,30	S243	7502843,00	5800529,28	79,70	79,70	Studnia		0,425	79,70	77,88	1,82				
1.8	59,80	S244	7502848,51	5800540,51	79,70	79,70	Studnia		1,2	79,70	77,94	1,76	0,00	0,90	0,53	4
1.9	39,65	S245	7502804,32	5800451,37	79,70	79,70	Studnia		1,2	79,70	77,85	1,85	0,00	1,05	0,47	4
1.9	69,60	S246	7502790,32	5800424,89	79,70	79,70	Studnia		1,2	79,70	78,00	1,70	0,00	0,90	0,47	4
1.6	34,25	S260	7502912,69	5800032,98	79,60	79,60	Studnia		1,2	79,60	77,03	2,57	0,00	1,80	0,44	7
1.6	90,05	S261	7502938,93	5800082,22	79,30	79,30	Studnia		1,2	79,30	77,31	1,99	0,00	1,20	0,46	5
1.6	135,95	S262	7502960,67	5800122,65	80,00	80,00	Studnia		1,2	80,00	77,77	2,23	0,00	1,35	0,55	6
1.6	150,10	S263	7502973,76	5800128,01	80,00	80,00	Studnia		1,2	80,00	77,84	2,16	0,00	1,35	0,48	5
1.9	64,55	S265	7502903,42	5800072,26	79,40	79,40	Studnia		1,2	79,40	76,90	2,50	0,00	1,65	0,52	7
1.9	124,55	S266	7502932,15	5800124,94	79,60	79,60	Studnia		1,2	79,60	77,20	2,40	0,00	1,65	0,42	6
1.9	131,75	S267	7502935,50	5800131,32	79,60	79,60	Studnia		0,425	79,60	77,23	2,37				
1.9	171,45	S268	7502953,89	5800166,50	79,60	79,60	Studnia		1,2	79,60	77,43	2,17	0,00	1,35	0,49	6
1.13	27,35	S270	7502823,74	5800072,05	79,49	79,49	Studnia		0,425	79,49	76,49	3,00				
1.13	35,45	S271	7502827,57	5800079,19	79,49	79,49	Studnia		0,425	79,49	76,53	2,96				
1.13	52,60	S272	7502835,55	5800094,37	79,50	79,50	Studnia		1,2	79,50	76,62	2,88	0,00	2,10	0,45	8
1.13	80,75	S273	7502848,66	5800119,28	79,50	79,50	Studnia		0,425	79,50	76,76	2,74				
1.13	93,75	S274	7502854,72	5800130,79	79,26	79,26	Studnia		0,425	79,26	76,82	2,44				
1.13	112,80	S275	7502863,59	5800147,64	78,90	78,90	Studnia		1,2	78,90	76,92	1,98	0,00	1,20	0,45	5
1.13	123,65	S276	7502868,65	5800157,24	79,10	79,10	Studnia		0,425	79,10	76,97	2,13				
1.13	167,85	S277	7502889,26	5800196,34	79,90	79,90	Studnia		0,425	79,90	77,41	2,49				
1.13	184,70	S278	7502897,12	5800211,25	79,92	79,92	Studnia		0,425	79,92	77,50	2,42				
1.13	188,55	S279	7502898,92	5800214,65	79,92	79,92	Studnia		0,425	79,92	77,52	2,40				
1.13	207,75	S280	7502907,81	5800231,67	79,94	79,94	Studnia		1,2	79,94	77,61	2,33	0,00	1,50	0,50	6
1.13	252,90	S281	7502928,72	5800271,68	79,98	79,98	Studnia		0,425	79,98	77,84	2,15				
1.13	268,00	S282	7502935,86	5800284,99	80,00	80,00	Studnia		1,2	80,00	77,91	2,09	0,00	1,35	0,41	5
1.17	36,05	S283	7502785,92	5800101,71	79,20	79,20	Studnia		1,2	79,20	76,23	2,97	0,00	2,10	0,54	8
1.17	45,80	S284	7502790,46	5800110,34	79,50	79,50	Studnia		0,425	79,50	76,71	2,79				
1.17	66,35	S285	7502800,03	5800128,53	79,60	79,60	Studnia		0,425	79,60	76,82	2,78				
1.17	70,00	S286	7502801,71	5800131,76	79,60	79,60	Studnia		0,425	79,60	76,84	2,76				
1.17	89,45	S287	7502810,73	5800149,00	79,60	79,60	Studnia		1,2	79,60	76,93	2,67	0,00	1,80	0,54	7
1.17	108,05	S288	7502819,97	5800165,14	79,60	79,60	Studnia		0,425	79,60	77,03	2,57				
1.17	111,70	S289	7502821,69	5800168,36	79,60	79,60	Studnia		0,425	79,60	77,04	2,56				
1.17	132,40	S290	7502831,05	5800186,83	79,60	79,60	Studnia		1,2	79,60	77,15	2,45	0,00	1,65	0,47	6
1.17	150,20	S291	7502839,79	5800202,33	79,60	79,60	Studnia		0,425	79,60	77,24	2,36				
1.17	172,95	S292	7502850,25	5800222,53	79,65	79,65	Studnia		1,2	79,65	77,35	2,30	0,00	1,50	0,47	6
1.17	194,40	S293	7502860,58	5800241,33	79,78	79,78	Studnia		0,425	79,78	77,46	2,32				
1.17	223,10	S294	7502874,06	5800266,67	79,92	79,92	Studnia		0,425	79,92	77,60	2,32				
1.17	230,55	S295	7502877,21	5800273,42	79,93	79,93	Studnia		1,2	79,93	77,64	2,29	0,00	1,50	0,46	6
1.17	249,00	S296	7502885,94	5800289,68	79,97	79,97	Studnia		0,425	79,97	77,73	2,24				
1.17	266,55	S297	7502893,64	5800305,44	80,00	80,00	Studnia		1,2	80,00	77,82	2,18	0,00	1,35	0,50	6
1.20	51,75	S299	7502749,14	5800138,73	79,39	79,39	Studnia		1,2	79,39	76,79	2,60	0,00	1,80	0,47	7
1.20	61,35	S300	7502753,32	5800147,38	79,39	79,39	Studnia		0,425	79,39	76,83	2,55				
1.20	81,05	S301	7502762,54	5800164,78	79,38	79,38	Studnia		0,425	79,38	76,93	2,44				
1.20	94,60	S302	7502768,90	5800176,75	79,37	79,37	Studnia		0,425	79,37	77,00	2,37				
1.20	106,15	S303	7502774,47	5800186,87	79,41	79,41	Studnia		1,2	79,41	77,06	2,35	0,00	1,50	0,52	6
1.20	132,05	S304	7502786,82	5800209,64	79,50	79,50	Studnia		0,425	79,50	77,19	2,31				
1.20	136,20	S305	7502788,83	5800213,26	79,50	79,50	Studnia		0,425	79,50	77,21	2,29				
1.20	158,30	S306	7502799,48	5800232,63	79,50	79,50	Studnia		1,2	79,50	77,32	2,18	0,00	1,35	0,50	6
1.20	171,70	S307	7502805,81	5800244,44	79,50	79,50	Studnia		1,2	79,50	77,39	2,11	0,00	1,35	0,43	5
1.21	31,95	S308	7502714,97	5800134,52	79,10	79,10	Studnia		1,2	79,10	76,52	2,58	0,00	1,80	0,45	7
1.21	75,10	S309	7502735,30	5800172,58	79,30	79,30	Studnia		1,2	79,30	76,73	2,57	0,00	1,80	0,44	7
1.21	139,20	S310	7502765,17	5800229,30	79,60	79,60	Studnia		1,2	79,60	77,05	2,55	0,00	1,80	0,42	7
1.21	153,25	S311	7502772,08	5800241,53	79,57	79,57	Studnia		0,425	79,57	77,12	2,45				
1.21	188,60	S312	7502788,70	5800272,73	79,50	79,50	Studnia		0,425	79,50	77,30	2,20				
1.21	193,75	S313	7502791,07	5800277,30	79,51	79,51	Studnia		1,2	79,51	77,33	2,19	0,00	1,35	0,51	6
1.21	223,85	S314	7502805,66	5800303,63	79,60	79,60	Studnia		0,425	79,60	77,48	2,12				
1.21	256,40	S315	7502820,71	5800332,49	79,70	79,70	Studnia		1,2	79,70	77,64	2,06	0,00	1,20	0,53	5
1.21	302,60	S316	7502842,43	5800373,26	79,70	79,70	Studnia		1,2	79,70	77,87	1,83	0,00	1,05	0,45	4
1.22	67,25	S318	7502674,32	5800192,45	79,37	79,37	Studnia		1,2	79,37	76,87	2,50	0,00	1,65	0,52	7
1.22	103,40	S319	7502681,51	5800227,88	79,49	79,49	Studnia		1,2	79,49	77,05	2,44	0,00	1,65	0,46	6
1.22	136,10	S320	7502687,76	5800259,97	79,45	79,45	Studnia		1,2	79,45	77,21	2,24	0,00	1,50	0,41	6
1.22.1	6,35	S321	7502671,27	5800142,13	79,20	79,20	Studnia		1,2	79,20	76,65	2,55	0,00	1,80	0,42	7
1.22.1	50,45	S322	7502692,05	5800181,02	79,10	79,10	Studnia		1,2	79,10	76,87	2,23	0,00	1,35	0,55	6
1.22.1	85,45	S323	7502709,55	5800211,33	79,30	79,30	Studnia		0,425	79,30	77,04	2,26				
1.22.1	103,45	S324	7502717,01	5800227,71	79,30	79,30	Studnia		1,2	79,30	77,13	2,17	0,00	1,35	0,49	5
1.22.1	129,25	S325	7502729,02	5800250,55	79,30	79,30	Studnia		0,425	79,30	77,26	2,04				
1.22.1	160,45	S326	7502743,88	5800277,99	79,50	79,50	Studnia		1,2	79,50	77,42	2,08	0,00	1,20	0,55	5
1.22.1	186,25	S327	7502756,13	5800300,69	79,60	79,60	Studnia		0,425	79,60	77,55	2,05				
1.22.1	189,75	S328	7502757,79	5800303,77	79,59	79,59	Studnia		0,425	79,59	77,57	2,03				
1.22.1	234,15	S329	7502778,67	5800342,96	79,50	79,50	Studnia		1,2	79,50	77,79	1,71	0,00	0,90	0,48	4
1.22.1	260,55	S330	7502791,06	5800366,27	79,90	79,90	Studnia		0,425	79,90	77,92	1,98				
1.22.1	264,00	S331	7502792,62	5800369,35	79,84	79,84	Studnia		0,425	79,84	77,94	1,91				
1.22.1	278,90	S332	7502799,59	5800382,51	79,60	79,60	Studnia		1,2	79,60	78,01	1,59	0,00	0,75	0,51	4

Płyta przykrywająca

Kręgi nadstawcze 250, 500, 750, 1000 mm

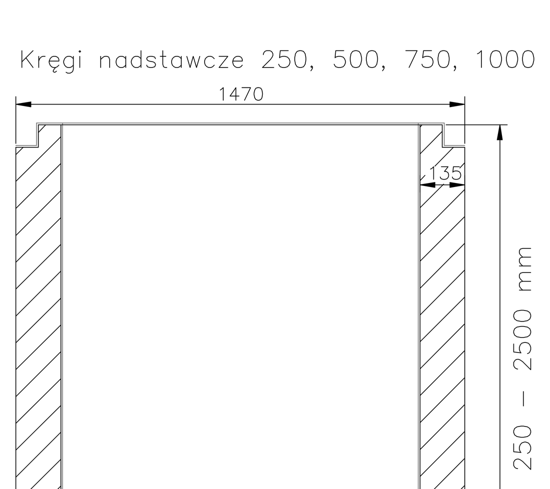

Dennica zbiornika

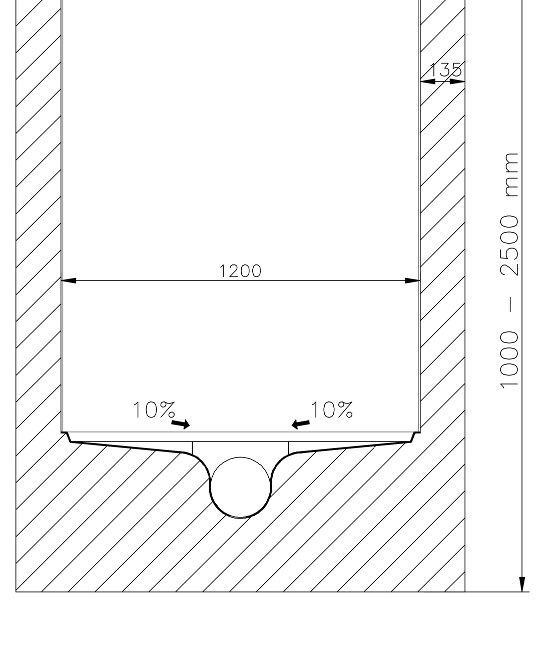

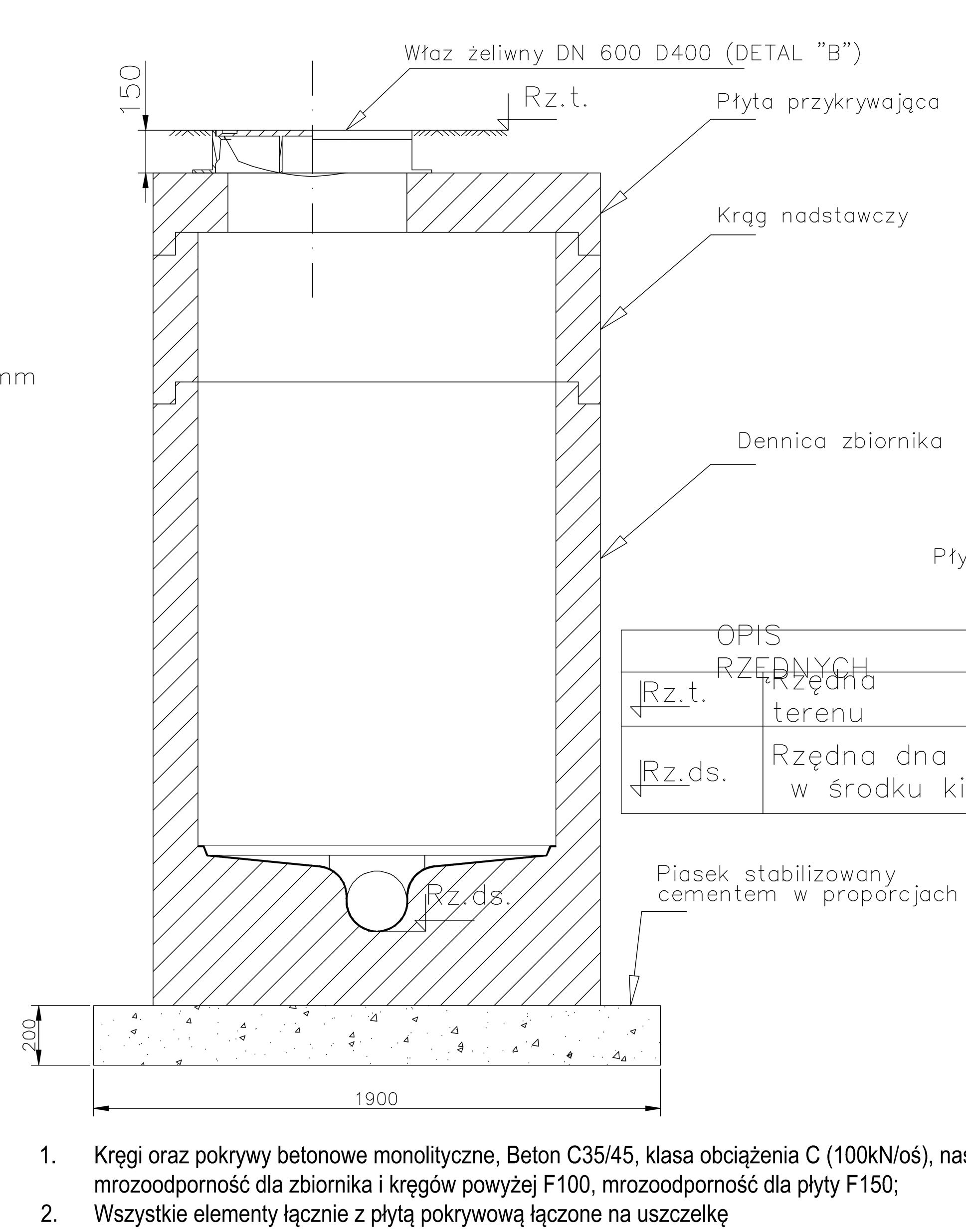

OPIS RZĘDNYCH	
Rz.t.	Rzędna terenu
Rz.ds.	Rzędna dna studni w środku kinety

1. Kręgi oraz pokrywy betonowe monolityczne, Beton C35/45, klasa obciążenia C (100kN/oś), nasiąkliwość <5%, mrozoodporność dla zbiornika i kręgów powyżej F100, mrozoodporność dla płyty F150;
2. Wszystkie elementy łącznie z płytą pokrywową łączone na uszczelkę
3. Przed połączeniem ze sobą elementów betonowych, uszczelki należy posmarować pastą poślizgową dołączoną przez producenta do elementów betonowych;
4. Maksymalna wysokość do jakiej można stosować pierścienie wyrównawcze - 20 cm.;
5. Dennica studni wykonana, jako monolit z betonu SCC (samozagęszczalnego), o minimalnej wysokości 2000mm (chyba, że zbyt mała wysokość studzienki na to nie pozwala) celem ograniczenia liczby połączeń pomiędzy elementami
6. Właz kanałowy Ø600 klasy D400 zgodnie z normą PN - EN - 124, wysokość 15 cm, pokrywa z zabezpieczeniem przed obrotem lub niewłaściwym ułożeniem (z pozycjonowaniem), z zabezpieczeniem kradzieżowym za pomocą rygli, korpus włazu przystosowany do kotwienia w podłożu podczas montażu
7. Stopnie złazowe z pręta ze stali kwasoodpornej (w otulinie z tworzywa sztucznego) montowane mijankowo w dwóch rzędach w odległościach pionowych 25 cm i rozstawie poziomym osi stopni w zakresie mieszczącym się w przedziale 27-30 cm
8. Wszystkie elementy studni od jednego producenta

DETAL "B" – Szczegół montażu włazu:

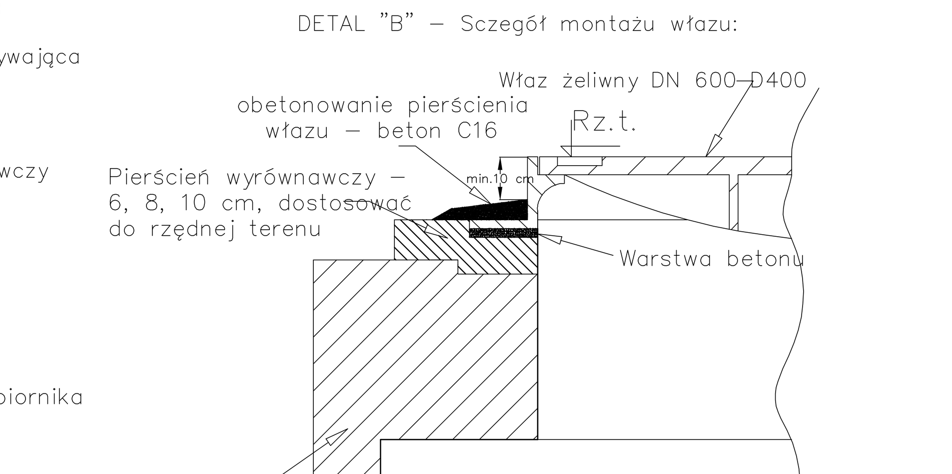

Elementy studni inspekcyjnej

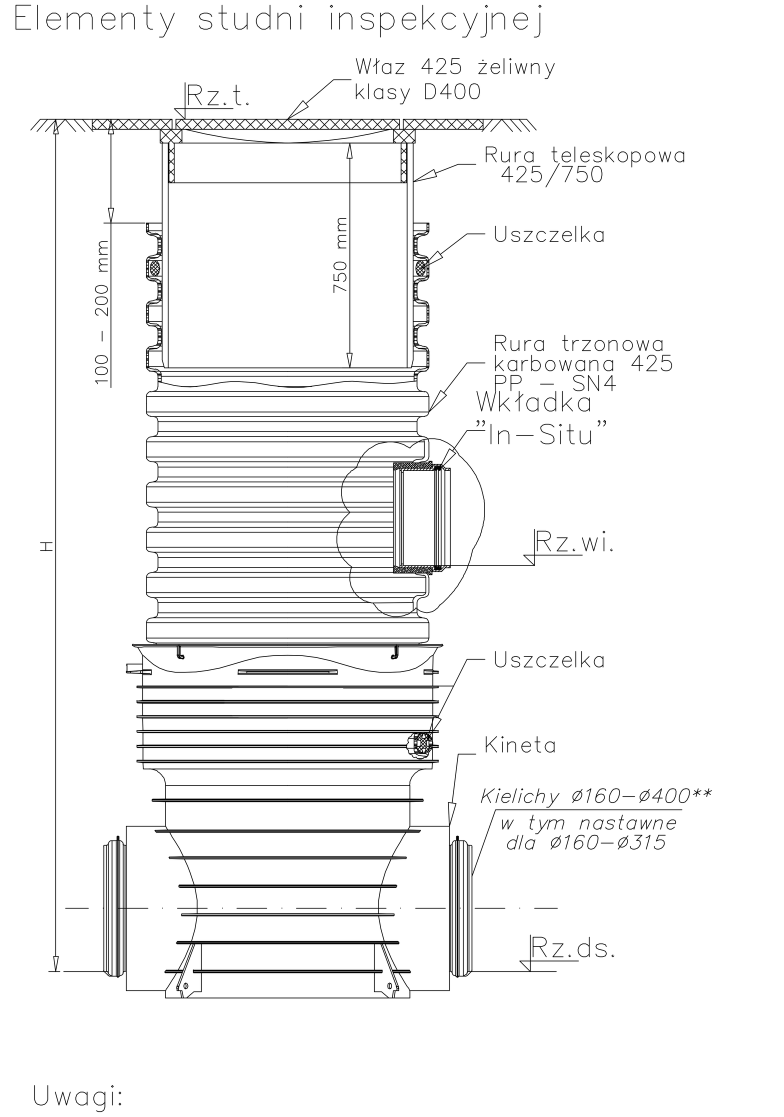

Uwagi:

1. Rzędne dna wkładki "in situ" zgodnie z profilami,
2. Długość rury teleskopowej 750 mm,
3. Wszystkie elementy studni od jednego producenta,
4. Właz kanałowy okrągły do rur teleskopowych Dn 425, klasy D400, mocowanie na 2 śruby.

Opis rzędnych	
Rz.t.	rzędna terenu
Rz.wi.	rzędna dna wkładki "in situ"
Rz.ds.	rzędna dna studni w środku kinety

Inwestor: Zak¨ad WodociÓg‰w i Kanalizacji w úomiankach Sp. z o.o. ul. Rolnicza 244, 05-092 úomianki tel. (22) 751 35 04; fax.: (22) 751 70 35				
INWESTYCJA:	Aktualizacja dokumentacji projektowej dla przedsięwzięcia polegającego na budowie sieci wodociągowej i kanalizacyjnej na terenie gminy Łomianki **Etap II - Kontrakt 11 i 12**			
NAZWA RYS.:	Zestawienie studni			
PROJEKTOWAŁ:	mgr inż. Leszek Florczak	MAZ/0452/PWOS/07		STADIUM: Projekt Budowlany Zamienny
SPRAWDZIŁ:				
OPRACOWALI:	mgr inż. D. Bogdan			Skala -
	mgr inż. P. Abramowicz			DATA: 06.2014 RYS. 3.1
FUNKCJA:	IMIĘ I NAZWISKO:	NR. UPRAW.:	PODPIS:	